摂津市 L 型雨水桝標準図

単位：mm

平面図

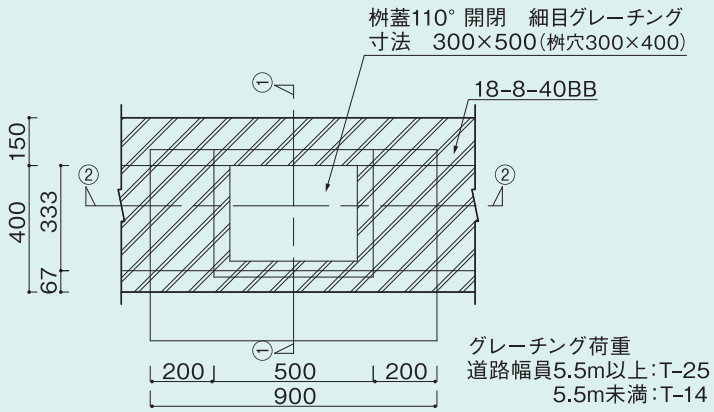

①-①断面図

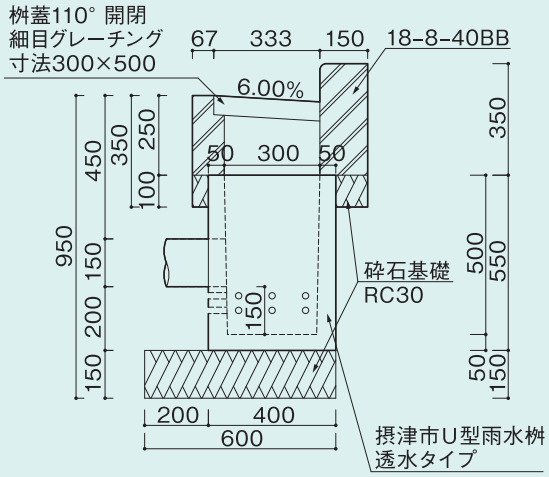
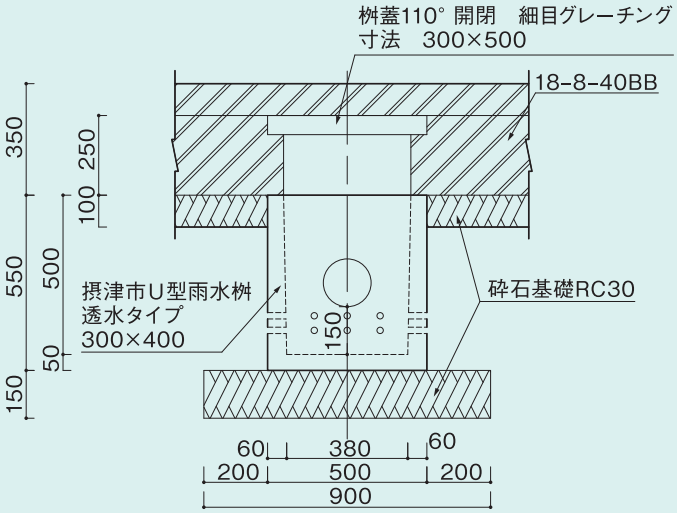
②-②断面図